# 12872 [mm]

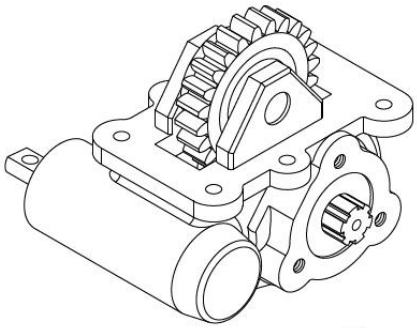

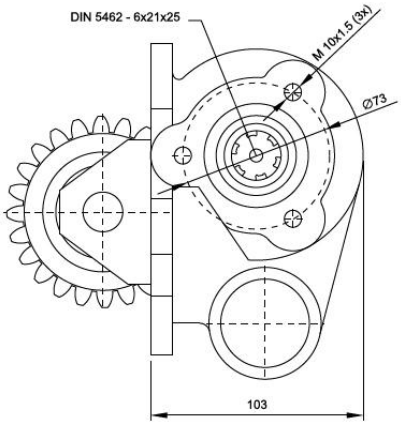
DIN 5462 - 6x21x25
M 10x1.5 (3x)
Ø73
103

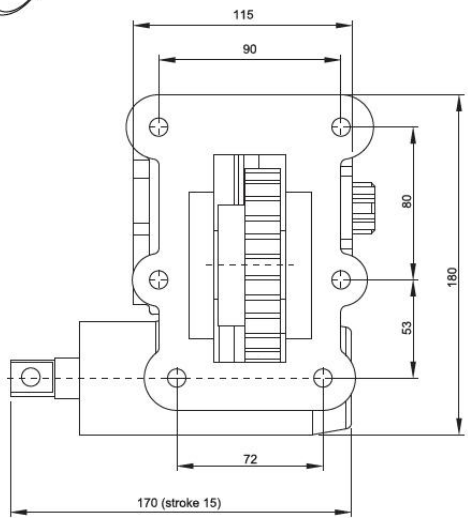
115
90
80
180
53
72
170 (stroke 15)